Rozwiązania systemowe do znakowania i drukowania

Kosmetyki, pielęgnacja ciała i chemia gospodarcza

VIDEOJET

Znamy wyjątkowe wyzwania, którym trzeba sprostać na liniach produkcyjnych.

Od zarządzania różnorodnymi typami opakowań po nieustanną dbałość o wizerunek marki, firma Videojet oferuje rozwiązania do znakowania pomagające uzyskać doskonały i prawidłowo umieszczony kod — zawsze i na każdym produkcie.

Marka ma kluczowe znaczenie. Chroń ją i wzmacniaj jej wizerunek dzięki firmie Videojet.

Niezależnie od wielkości opakowań firma Videojet oferuje rozwiązania do nadruku kodów i znakowania, spełniające liczne wymagania produkcyjne. Oferując szeroką gamę technologii znakowania, specjalne tusze i płyny, zaawansowane oprogramowanie oraz wyspecjalizowany globalny zespół serwisowy, możemy pomóc w drukowaniu na niemal wszystkich rodzajach opakowań i podłoży.

Współpraca z firmą Videojet w zakresie znakowania pomaga uzyskać większą elastyczność produkcji dzięki drukarkom zwiększającym wydajność przy jednoczesnym obniżeniu kosztów i uproszczeniu procesów.

Wydłużony czas działania

Nasza szeroka gama produktów zwiększa możliwości linii produkcyjnych — nasi klienci zyskują urządzenia i materiały eksploatacyjne niezbędne do zapewnienia optymalnej jakości i trwałości oznaczeń bez ograniczania wydajności produkcji.

Kontrola jakości nadruków

Pozwala obniżać koszty i chronić marki producenta dzięki naszym nowatorskim programom komputerowym. Dzięki nim poprawny kod zostaje każdorazowo umieszczony w odpowiednim miejscu na właściwym produkcie. Użytkownicy naszych innowacyjnych rozwiązań praktycznie nie są w stanie generować nieprawidłowych oznaczeń.

Produktywność w standardzie

Nasze rozwiązania do znakowania ułatwiają zapewnienie maksymalnej wydajności linii napełniających, maszyn kartonujących czy innych urządzeń pakujących i obniżenie całkowitego kosztu ich posiadania.

Łatwa obsługa

Produkty firmy Videojet są projektowane z myślą o łatwości obsługi i maksymalnej niezawodności. Oznacza to, że więcej czasu można poświęcić kluczowym aspektom działalności zakładu, ponieważ opanowanie obsługi naszych urządzeń jest mniej czasochłonne.

Innowacyjne rozwiązania dla każdego etapu procesu produkcyjnego

Napełnianie i kapslowanie

Łatwa integracja przed stanowiskiem napełniania, na nim lub za nim jest kluczem do prawidłowego drukowania kodów i znakowania. Technologia firmy Videojet umożliwia integrację w wielorakich miejscach na linii, maksymalizując elastyczność i jakość znakowania.

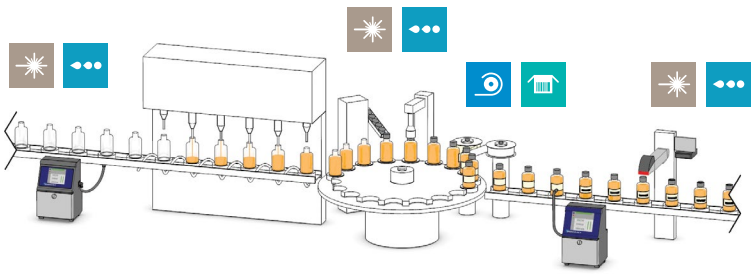

Maszyna kartonująca

Różne technologie można zintegrować z maszynami kartonującymi przed pakowaniem lub po nim. Optymalne miejsce instalacji zależy od gabarytów zarówno maszyny kartonującej, jak i preferowanego urządzenia znakującego.

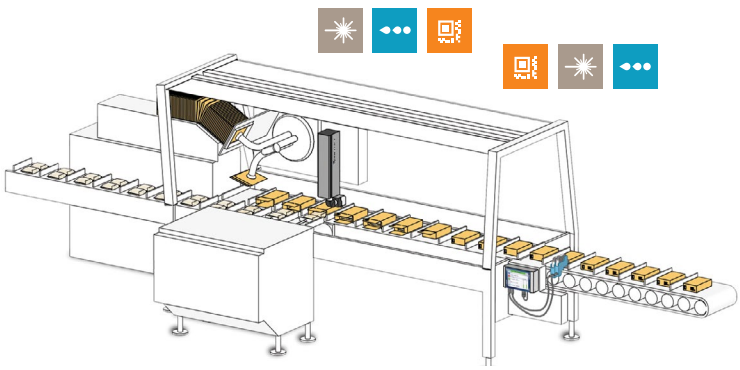

Maszyny pakujące

Drukarki najlepiej zintegrować z przenośnikiem w miejscu, w którym opakowanie zbiorcze jest już zaklejone. Od rodzaju oraz ilości informacji do wydrukowania na opakowaniach zbiorczych zależy, które z naszych rozwiązań jest w danym przypadku najlepsze.

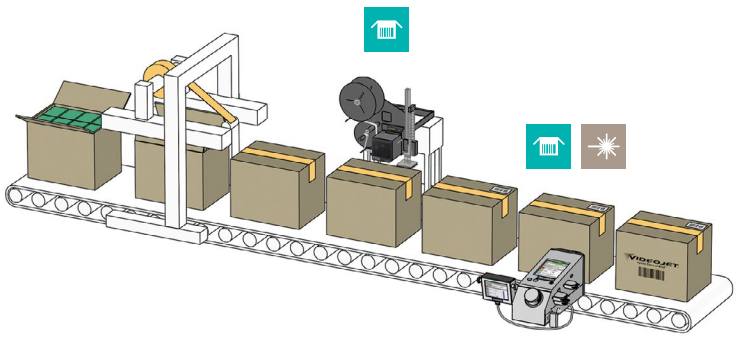

Technologie znakowania do konkretnych rodzajów opakowań:

Zastosowanie	CIJ	TIJ	Laser	TTO	LPA	LCM
Butelki, słoiczki i pojemniki z HDPE i PET	✔		✔	*	*	
Elastyczne tworzywa sztuczne i papier	✔	✔	✔	✔	*	
Szklane butelki i słoiczki	✔		✔	*	*	
Pojemniki specjalne	✔	✔	✔	*	*	
Metalowe puszki z aerozolem	✔		✔	*	*	
Składane kartony	✔	✔	✔		*	
Opakowanie zbiorcze		✔	✔		✔	✔

* Zwykle używane do drukowania na etykiecie przed jej nałożeniem.

Wiele typów opakowań, sześć technologii, jedna nazwa — Videojet

Wyjątkowe rozwiązania pomagają wyróżnić marki producenta.

Producenci kosmetyków, środków do pielęgnacji ciała i chemii gospodarczej na całym świecie wybierają różnorodne opakowania, aby zaprezentować i wyróżnić swoje marki. Firma Videojet oferuje pełen pakiet rozwiązań do znakowania, aby nadać Twojej marce wyrazistość, na jaką zasługuje.

Ciągły druk atramentowy (CIJ)

Metoda atramentowego druku bezkontaktowego umożliwia nanoszenie do pięciu wierszy tekstu, kodów paskowych i dwuwymiarowych oraz grafiki. Za jej pomocą można drukować na różnorodnych opakowaniach, w tym również nieruchomych (z wykorzystaniem systemów przesuwnych).

Termiczny druk atramentowy (TIJ)

Metoda atramentowego druku bezkontaktowego polegająca na przenoszeniu kropli atramentu na powierzchnię opakowania z wykorzystaniem podgrzania i efektu napięcia powierzchniowego. Zazwyczaj używana do drukowania kodów dwuwymiarowych i kodów paskowych.

Sys. znak. laserowego

Wiązka światła podczerwonego jest skupiana i kierowana za pomocą zestawu precyzyjnie sterowanych lusterek, wypalając znaki na powierzchni opakowania.

Druk termotransferowy (TTO)

Cyfrowo sterowana głowica drukująca precyzyjnie wytapia tusz z taśmy bezpośrednio na elastyczne folie. Tą metodą można uzyskiwać na bieżąco wydruki o wysokiej rozdzielczości.

Drukarka etykiet z aplikatorem (LPA)

Drukowanie i naklejanie etykiet o różnych rozmiarach na różnorodnych rodzajach opakowań.

Drukowanie dużych znaków (LCM)

Metoda atramentowego druku bezkontaktowego do różnych typów danych (cyfr, liter, logo i kodów paskowych) składających się na większe oznaczenia, używana przede wszystkim w przypadku opakowań wysyłkowych.

Butelki, słoiczki i pojemniki z HDPE i PET

Idealne oznakowanie

Ponad 80% butelek, słoiczków i pojemników z produktami do pielęgnacji ciała i chemii gospodarczej jest wykonanych z materiałów o nazwie HDPE lub PET[1].

Opakowania z tworzyw sztucznych zawierają gładkie plastyfikatory, które zwiększają elastyczność materiału, ale mogą utrudniać znakowanie. Dlatego przed określeniem technologii znakowania optymalnej dla danego opakowania należy rozważyć wymagania dotyczące kontrastu i wytrzymałości oznakowania oraz upewnić się, że zostaną dostarczone próbki danego produktu.

Nasze zespoły ekspertów ds. sprzedaży i usług służą pomocą w wyborze odpowiedniego systemu znakowania oraz zapewnieniu jego wydajnego działania na linii.

Bezpośrednio na zamknięciu

Bezpośrednio na opakowaniu

Bezpośrednio na etykiecie

Bezpośrednio na zamknięciu, etykiecie i opakowaniu

Ciągły druk atramentowy (CIJ)

- Bezkontaktowe drukowanie z dużą prędkością nawet na nieregularnych kształtach.
- Szeroka gama atramentów w ciemnych i jasnych kolorach dla uzyskania maksymalnego kontrastu.
- Doskonałe rozwiązanie do drukowania bezpośrednio na tworzywie sztucznym i etykietach.
- Ruchoma głowica drukująca umożliwia umieszczanie oznakowań w niemal każdym miejscu na opakowaniu, w tym na zamknięciach i zaokrąglonych denkach, zapewniając maksymalną elastyczność.

Bezpośrednio na zamknięciu, etykiecie i opakowaniu

Sys. znak. laserowego

- Możliwość tworzenia wyraźnych i trwałych oznakowań, znakomitych w przypadku detergentów, środków czystości oraz produktów używanych w warunkach dużej wilgotności.
- Nie jest wymagane użycie tuszów ani płynów, dzięki czemu można ograniczyć wpływ na środowisko.
- Doskonałe rozwiązanie do drukowania bezpośrednio na tworzywach sztucznych i etykietach, zwłaszcza we wstępnie zadrukowanych „polach wybitych".

[1] *Baza danych opakowań Euromonitor. Na podstawie szacunków dotyczących typów opakowań w 2012 r.*

Elastyczne tworzywa sztuczne i papier

Więcej druku, mniejsze koszty

Wiele technologii znakowania dobrze się sprawdza w przypadku opakowań z elastycznych tworzyw sztucznych lub papieru. Chociaż folie, woreczki, rękawy i torebki mogą być ekonomicznymi opakowaniami, zarządzanie licznymi wstępnie zadrukowanymi foliami dla każdego zapachu, koloru i produktu może być trudne i kosztowne.

Firma Videojet oferuje szeroką gamę technologii znakowania, które umożliwiają drukowanie informacji o produkcie, kodów kreskowych, wykazu składników, logo oraz innych danych w trakcie pakowania, według serii, linii, a nawet poszczególnych sztuk. Pozwala to ograniczyć kłopoty i koszty, zwiększając jednocześnie elastyczność produkcji.

Bezpośrednio na opakowaniu

Nadruk termotransferowy (TTO)

- Doskonałe rozwiązanie do znakowania na folii z tworzywa sztucznego przed napełnieniem.
- Wyraźne kody kreskowe i logo ułatwiające komunikację z klientem.
- Idealny w przypadku dodawania numerów kolorów, logo, nazw lub kodów kreskowych na rękawach z tworzywa sztucznego.

Bezpośrednio na opakowaniu

Bezpośrednio na opakowaniu

Termiczny druk atramentowy (TIJ)

- Łatwość użycia i konserwacji dzięki nowatorskiemu, zapobiegającemu zabrudzeniom systemowi wkładów z atramentem.
- Drukowanie wyraźnych kodów kreskowych, logo oraz innych danych.
- Idealne rozwiązanie w przypadku zastosowań opartych na wykorzystaniu papieru, takich jak tekturowy tył lub detaliczne opakowania blistrów.

Bezpośrednio na opakowaniu

Sys. znak. laserowego

- Reakcja chemiczna na niektórych rodzajach folii powoduje zmianę koloru, zapewniając wyraziste, jasne oznaczenia.
- Ograniczone zapotrzebowanie na materiały eksploatacyjne.
- Doskonale sprawdza się w przypadku papieru i niektórych tworzyw sztucznych.

Bezpośrednio na opakowaniu

Ciągły druk atramentowy (CIJ)

- Specjalistyczne atramenty zapewniające optymalną przyczepność i trwałość oznakowania.
- Bezproblemowa integracja z maszynami pakującymi typu flow-pack, maszynami do pionowego kształtowania, napełniania i zamykania oraz innymi urządzeniami.
- Znakowanie na niemal wszystkich rodzajach papierowych i plastikowych opakowań elastycznych.

Szklane butelki i słoiczki

Ochrona i działanie na korzyść marki

Ochrona reputacji firmy i jej produktów nie jest łatwym zadaniem. Podrabianie i nielegalna dystrybucja produktów do nieautoryzowanych kanałów mogą uszczuplać zyski, szkodzić wizerunkowi marki oraz zagrażać bezpieczeństwu konsumentów.

Nasze zaawansowane technologie znakowania wraz z uzupełniającym je oprogramowaniem umożliwiają jednak kontrolowanie łańcucha dostaw pomocne w zapobieganiu tym zagrożeniom. Oferujemy zróżnicowane rozwiązania — od prostych, jak na przykład użycie systemu znakowania laserowego do zapewnienia trwałego kodu na opakowaniu, aż po zintegrowany system oprogramowania, który wprowadza do oznakowania elementy zapobiegające podrabianiu.

Bezpośrednio na szkle lub zamknięciu

Bezpośrednio na etykiecie

Bezpośrednio na etykiecie i opakowaniu

Ciągły druk atramentowy (CIJ)

- Rozmiary druku dostępne w przypadku małych, trudnych do oznakowania powierzchni dzięki kompaktowym, 50-mikronowym dyszom.
- Tekst o wysokim kontraście, doskonały w celach indywidualnego dostosowania butelek przy użyciu numerów lub nazw kolorów.
- Uniwersalna konstrukcja, którą można łatwo modyfikować pod kątem różnych rozmiarów i kształtów opakowań.
- Atramenty UV umożliwiające niewidoczne znakowanie.

Bezpośrednio na etykiecie i opakowaniu

Sys. znak. laserowego

- Wyraźne kody, logo i napisy wytrawione na szklanych opakowaniach zapewniają trwałość i ochronę marki.
- Usunięcie wierzchniej warstwy farby na dekorowanych butelkach zapewnia wysoki kontrast.
- Możliwość znakowania wewnątrz opakowania w celu zapobiegania naruszeniom.

Bezpośrednio na etykiecie

Druk termotransferowy (TTO)

- Drukowanie na etykietach przed ich umieszczeniem na szkle.
- Technologia oszczędzania taśmy, ograniczająca do minimum zapotrzebowanie na materiały eksploatacyjne.
- Jakość druku na linii często nieustępująca poziomem drukowi wstępnemu.

Pojemniki specjalne

Znakowanie na prawie wszystkim

Wiele produktów do pielęgnacji ciała i chemii gospodarczej — takich jak kosmetyki, środki do pielęgnacji skóry i ust, dezodoranty, a nawet odświeżacze powietrza — z uwagi na ich kształt, zastosowanie oraz sposób dozowania jest pakowanych w różnego rodzaju specjalne pojemniki. Wzór opakowania często wyróżnia dany produkt i może być jednym z elementów przesądzających o sukcesie produktu.

Należy zadbać o to, aby oznakowanie nie odwracało uwagi od efektownej stylistyki opakowania. W tym celu należy uwzględnić znakowanie na etapie projektowania, a następnie wybrać technologię optymalną dla konkretnego specjalnego opakowania.

Dzięki szerokiej gamie technologii drukowania oferowanych przez firmę Videojet można mieć pewność, że oznakowanie będzie stanowić integralną część wzoru opakowania, które stanowi o sukcesie produktu.

Bezpośrednio na etykiecie i opakowaniu

Sys. znak. laserowego

- Mobilny system znakowania laserowego 3020 może być łatwo dostosowany do znakowania opakowań o różnych wymiarach.
- Technologia trasowania laserowego i duże pola oznaczania zapewniają doskonałą jakość nadruków.

Bezpośrednio na etykiecie

Bezpośrednio na opakowaniu

Bezpośrednio na etykiecie

Drukowanie z aplikatorem etykiet (LPA)

- Modułowa i solidna konstrukcja pozwalająca zapewnić maksymalną wszechstronność.
- Możliwość znoszenia dużych obciążeń przy niezwykle dokładnej kontroli lub wyjątkowych prędkościach.
- Łatwość integracji z istniejącymi systemami na linii.

Bezpośrednio na etykiecie

Druk termotransferowy (TTO)

- Idealne rozwiązanie w przypadku ciemnych opakowań, gdy wymagane jest kontrastujące oznakowanie.
- Drukowanie na etykietach przed ich nałożeniem.
- Taśmy dostępne w wielu kolorach.

Bezpośrednio na etykiecie i opakowaniu

Ciągły druk atramentowy (CIJ)

- Uniwersalne rozwiązania do znakowania sprawdzające się w przypadku niemal każdego materiału, koloru i rozmiaru opakowania.
- Łatwość użycia dzięki interaktywnemu ekranowi dotykowemu.
- System płynów Smart Cartridge™ prawie całkowicie eliminuje odpady, nieporządek i błędy.

Metalowe puszki z aerozolem

Zapewnienie ciągłości pracy linii

Metalowe puszki z aerozolem są używane na całym świecie do dozowania różnorodnych kosmetyków, środków do pielęgnacji ciała i chemii gospodarczej — od past i środków czystości, środków owadobójczych i odświeżaczy powietrza po dezodoranty, lakiery do włosów i krem do golenia.

Znakowanie puszek z aerozolami może być jednak trudne z uwagi na metalowe powłoki i zaokrąglone kształty. Firma Videojet oferuje rozwiązania do znakowania i wsparcie serwisowe w przypadku tych oraz innych problematycznych zastosowań do znakowania i pomaga utrzymać wydajne działanie linii.

Bezpośrednio na zamknięciu i opakowaniu

Ciągły druk atramentowy (CIJ)

- Możliwość drukowania na spodzie puszki nawet przy dużej krzywiźnie.
- Opatentowana technologia CleanFlow™ stanowi połączenie specjalnie zaprojektowanej głowicy drukującej z funkcją automatycznego czyszczenia, która ogranicza osadzanie atramentu i zapewnia utrzymanie głowicy w czystości.
- Modułowa konstrukcja umożliwia nawet 12 000 godzin pracy między zaplanowanymi czynnościami konserwacyjnymi.

Bezpośrednio na zamknięciu i opakowaniu

Sys. znak. laserowego

- Szeroka gama soczewek i mocy lasera oraz typów technologii umożliwia drukowanie na większości rodzajów metali i krzywizn.
- Doskonałe rozwiązanie do grawerowania bezpośrednio na metalu lub usuwania malowanej albo etykietowanej powierzchni.

Bezpośrednio na zamknięciu

Bezpośrednio na opakowaniu

Składane kartony

Standaryzacja i oszczędność dzięki znakowaniu zapewniającemu dodatkową wartość

Rozwiązania do znakowania oferowane przez firmę Videojet umożliwiają znacznie więcej niż tylko naniesienie na opakowanie kodu serii, partii lub daty: mogą one uprościć operacje i pomóc zmniejszyć koszty produkcji.

Większe możliwości znakowania na linii produkcyjnej i na miejscu pozwalają na indywidualne dostosowanie opakowania na poziomie produktu lub partii, umożliwiając tym samym szybsze zmiany produktu i zapewniając elastyczność produkcji.

Technologie znakowania cyfrowego firmy Videojet umożliwiają dodawanie do produktu na linii produkcyjnej oraz na zewnętrznej stronie kartonów barwnych napisów lub numerów, wykazów składników, kodów kreskowych lub ikon.

Bezpośrednio na opakowaniach

Bezpośrednio na opakowaniu

Sys. znak. laserowego

- Prosta i czysta metoda nanoszenia tekstu, kodów kreskowych lub obrazów praktycznie bez użycia materiałów eksploatacyjnych.
- Laser CO2 usuwa wierzchnią warstwę wcześniej wykonanego nadruku atramentowego, odsłaniając niższą, w wyniku czego powstaje wysokiej jakości oznakowanie o dużym kontraście.

Bezpośrednio na opakowaniu

Ciągły druk atramentowy (CIJ)

- Oznakowanie przywiera praktycznie do wszystkich typowych materiałów opakowań kartonowych, między innymi do powłok i lakierów na bazie wody.
- Niezawodna i oszczędna metoda znakowania.
- Dostępne kolorowe i pigmentowe atramenty zapewniają wysoki kontrast na ciemnych opakowaniach.
- Niewidoczne atramenty UV i IR umożliwiają ukrycie oznakowania na wzorze opakowania.

Bezpośrednio na opakowaniu

Termiczny druk atramentowy (TIJ)

- Wysoka jakość druku z wysoką rozdzielczością nawet po długich przerwach w drukowaniu.
- Łatwa integracja na linii pakującej w celu drukowania z góry lub z boku.

Znakowanie opakowań zbiorczych

Kontrolowanie łańcucha dostaw

Uzyskanie czytelnych i dokładnych informacji na opakowaniach ma kluczowe znaczenie dla skutecznego zarządzania łańcuchem dostaw. Firma Videojet oferuje wiele sposobów na tworzenie oznakowań umożliwiających identyfikację w łańcuchu dostaw — od drukowania z wysoką rozdzielczością bezpośrednio na pudełkach aż po automatyczne nanoszenie etykiet.

Bezpośrednio na opakowaniu zbiorczym

Bezpośrednio na etykiecie

Bezpośrednio na opakowaniu zbiorczym

Drukowanie dużych znaków (LCM)

- Drukowanie z wysoką rozdzielczością kodów kreskowych, logo i innych informacji.
- Ekonomiczne i niezawodne rozwiązania.
- Brak niedogodności i dodatkowych kosztów, które mogą występować w przypadku etykiet oraz specjalnych opakowań zbiorczych ze wstępnym nadrukiem.
- Opcja dyszy zaworu niższej rozdzielczości doskonała do drukowania dużych napisów.

Bezpośrednio na opakowaniu zbiorczym

Termiczny druk atramentowy (TIJ)

- Opracowany z myślą o obsłudze kodów DataMatrix w standardach GS1.
- Zapewnia optymalne zarządzanie czasem dzięki kombinacji długiego czasu otwarcia i krótkiego czasu schnięcia.

Bezpośrednio na opakowaniu zbiorczym

Sys. znak. laserowego

- Głęboka czerń kodów wysokiej rozdzielczości na pudełkach znakowanych metodą Datalase® bez użycia tuszu.
- Możliwość pełnego wykorzystania dużego obszaru druku dzięki szerokiej gamie soczewek.
- Znakowanie przy dużych prędkościach.

Bezpośrednio na etykiecie

Drukowanie z aplikatorem etykiet (LPA)

- Wysokiej jakości znakowanie termotransferowe bezpośrednio na etykietach.
- Automatyczny aplikator zapewnia większą szybkość i dokładność oraz mniejszą podatność na błędy niż etykietowanie ręczne.
- Konstrukcja ułatwiająca użytkowanie.

Usługi, materiały eksploatacyjne i akcesoria

Rozwiązania dostosowane do produkcji

Każda produkcja, w której stosuje się znakowanie, jest inna. Dlatego oferujemy jeden z najbardziej kompleksowych asortymentów usług, materiałów eksploatacyjnych i akcesoriów, aby móc dostosować nasze rozwiązania do konkretnej produkcji.

Firma Videojet, która oferuje najbogatsze portfolio atramentów CIJ oraz zatrudnia najlepszy w branży zespół chemików, poświęciła 40 lat na opracowywanie specjalnych receptur atramentów, doskonale sprawdzających się w przypadku produktów do pielęgnacji ciała i chemii gospodarczej.

Współpracujemy bezpośrednio z dużymi dostawcami OEM i dysponujemy szeroką gamą akcesoriów indywidualnie dostosowanych do każdej technologii drukowania. Dzięki temu nasze drukarki można bez problemu zintegrować z rozmaitymi liniami produkcyjnymi.

Specjalnie opracowane atramenty i płyny

- Oferta firmy Videojet obejmuje ponad 640 płynów do konkretnych zastosowań. Firma produkuje więcej atramentów niż jakikolwiek inny producent przemysłowych systemów drukowania i znakowania, aby zapewnić idealne rozwiązania dla wszystkich swoich klientów.
- Zarówno ciemne, jak i pigmentowe atramenty umożliwiają uzyskanie kontrastu na niemal wszystkich kolorach opakowań.
- Dostosowane do indywidualnych wymagań akcesoria, sprawdzające się w niemal wszystkich zastosowaniach.

Oprogramowanie do ochrony marki i kontroli jakości nadruków

- Specjalistyczne oprogramowanie współpracuje z urządzeniami znakującymi, pomagając zapobiegać podrabianiu i nieautoryzowanej dystrybucji w łańcuchu dostaw.
- Procesy automatycznego tworzenia informacji oraz wyboru zadania pomagają aktywnie zapobiegać błędom znakowania za pomocą oprogramowania do kontroli jakości nadruków.

Serwis

Firma Videojet oferuje usługi i pomoc techniczną na całym świecie za pośrednictwem ponad 800 placówek bezpośredniej obsługi i pomocy technicznej w 24 krajach oraz wsparcie dystrybutorów licencjonowanych przez producenta w 100 innych krajach.

- Montaż na miejscu oraz pomoc w rozruchu i obsłudze urządzenia.
- Całodobowe usługi działu pomocy/wsparcia technicznego w 16 krajach.
- Globalny przeciętny czas dotarcia do miejsca instalacji nie przekracza 24 godzin od chwili zgłoszenia, niezależnie od pory dnia.

Ofertę usług można skonfigurować zgodnie z indywidualnymi potrzebami, od szkolenia operatorów w zakresie konserwacji lub usług rozliczanych według czasu i materiałów po wyspecjalizowane umowy serwisowe — obejmujące wymianę części, konserwację prewencyjną oraz dostawy materiałów eksploatacyjnych.

Ciągły druk atramentowy (CIJ)

CIJ, najbardziej uniwersalna ze wszystkich technologii zmiennego znakowania, umożliwia drukowanie na opakowaniach niemal dowolnego typu i kształtu. Szeroka gama kolorów atramentów produkcji Videojet umożliwia także drukowanie na powierzchniach w niemal każdym kolorze.

Sugerowane rozwiązania:

Nasze drukarki atramentowe do druku ciągłego serii 1000 zapewniają uzyskanie wyraźnych kodów i praktycznie eliminują wycieki atramentu dzięki zaawansowanemu systemowi nanoszenia płynów Smart Cartridge™.

Drukarki CIJ serii 1000 do atramentów pigmentowych wykorzystują bardzo kontrastowe kolorowe atramenty w celu tworzenia jasnych i czytelnych kodów na ciemnych opakowaniach, zachowując przy tym zgodność z rygorystycznymi standardami dotyczącymi wydajności.

Sys. znak. laserowego

Systemy znakowania laserowego zapewniają uzyskanie trwałych kodów, które doskonale sprawdzają się w celach ochrony marki i zapobiegania podrabianiu. Nie wymagając użycia tuszu lub rozpuszczalników, drukarki laserowe zmniejszają zapotrzebowanie na dodatkowe materiały eksploatacyjne i wpływ produkcji na środowisko.

Sugerowane rozwiązania:

Nasze 10- i 30-watowe systemy znakowania laserowego CO_2 są wszechstronne i łatwe w użyciu. Technologia trasowania laserowego oraz duże pole znakowania zapewniają doskonałą jakość znakowania na pudełkach kartonowych, opakowaniach zbiorczych, tworzywach sztucznych, szkle oraz innego typu opakowaniach.

Termiczny druk Atramentowy (TIJ)

Ta technologia doskonale sprawdza się w przypadku drukowania wysokiej jakości tekstu i kodów kreskowych na pudełkach kartonowych i papierowych opakowaniach blistrów, zapewniając, że nawet złożone i szczegółowe oznakowania są dobrze czytelne dla odbiorców w łańcuchu zaopatrzenia oraz konsumentów.

Sugerowane rozwiązania:

Nasze drukarki termotransferowe wykonują na opakowaniach nadruki i kody kreskowe o wysokiej rozdzielczości. Ich kompaktowa konstrukcja umożliwia bezproblemową integrację z procesami produkcyjnymi, natomiast elastyczność pod względem rodzaju łączności oraz interfejs użytkownika oparty na menu ułatwiają konfigurowanie i eksploatację.

Videojet — dokładne, niezawodne i ekonomiczne drukowanie

Druk termotransferowy (TTO)

Technologia ta, doskonała w przypadku etykiet, rękawów z tworzyw sztucznych i elastycznych opakowań, zapewnia wysokiej jakości oznakowania i obrazy, od daty, godziny i składników po numery kolorów, logo i kody kreskowe w żywych barwach.

Sugerowane rozwiązanie:

Nasza drukarka termotransferowa DataFlex®, łącząc zdolność drukowania w wysokiej jakości z technologią służącą oszczędzaniu taśmy, umożliwia uzyskanie wyjątkowo czytelnego oznakowania przy minimum odpadów taśm. Dzięki intuicyjnemu interfejsowi oraz kolorowemu ekranowi dotykowemu można w łatwy i sprawny sposób wykonywać operacje zmiany produktu.

Drukowanie dużych znaków (LCM)

Wstępnie zadrukowane opakowania kartonowe i etykiety są zbędne, gdyż informacje związane z łańcuchem zaopatrzenia są drukowane wprost na opakowaniach zbiorczych. Oznacza to oszczędność czasu oraz eliminację kosztów i opóźnień w produkcji związanych ze stosowaniem etykiet.

Sugerowane rozwiązanie:

Nasze drukarki serii 2300 doskonale nadają się do drukowania na opakowaniach zbiorczych oznakowań o wysokiej rozdzielczości, takich jak napisy, logo, obrazy i kody kreskowe. Głowica drukująca jest automatycznie czyszczona i konserwowana z zastosowaniem opatentowanego przez nas procesu mikroczyszczenia, co służy zapewnieniu, że kody kreskowe będą skanowalne, a tekst wyraźny i czytelny. Seria 2120 zaworkowych drukarek atramentowych umożliwia sterowanie za pomocą kontrolera 2 głowicami drukującymi do znakowania przeciwległych boków opakowania zbiorczego.

Drukowanie z aplikatorem etykiet (LPA)

Gdy używane są pudła z ciemniejszej tektury falistej lub klienci wymagają stosowania etykiet, przydaje się urządzenie LPA, które automatycznie nakleja etykiety na opakowania zbiorcze, zapewniając wysoką dokładność na różnych podłożach.

Sugerowane rozwiązanie:

Drukarka z aplikatorem etykiet została zaprojektowana z myślą o łatwym użyciu, dzięki czemu sprawdza się doskonale w niezliczonych zastosowaniach.

Poczucie pewności w standardzie

Firma Videojet to światowy lider w branży przemysłowych rozwiązań do nadruku kodów i znakowania. W zakładach na całym świecie pracuje ponad 325 000 drukarek naszej firmy. A oto dlaczego…

- 40 lat gromadzenia fachowej wiedzy w różnych krajach świata pozwala nam służyć skuteczną pomocą przy wyborze, instalacji i eksploatacji najbardziej opłacalnego rozwiązania, optymalnie dopasowanego do potrzeb produkcji w Twojej firmie.
- Oferujemy bogaty asortyment produktów i technologii, które zapewniają wymierne wyniki w szerokiej gamie zastosowań.
- Nasze rozwiązania są bardzo nowatorskie. Stale inwestujemy w nowe technologie, badania i rozwój oraz nieustanne doskonalenie. Utrzymujemy się w czołówce swojej branży, aby nasi klienci osiągnęli to samo w swojej specjalizacji.
- Renoma naszej firmy opiera się na trwałości i niezawodności oferowanych urządzeń oraz wysokim poziomie obsługi klientów, więc wybór rozwiązań Videojet pozwoli Ci się odprężyć.
- Międzynarodowa sieć naszej firmy zatrudnia ponad 3000 pracowników. Mamy także ponad 175 dystrybutorów oraz sprzedawców OEM i działamy na rynkach 135 krajów. Jesteśmy gotowi do pomocy, gdy tylko postanowisz rozpocząć działalność.

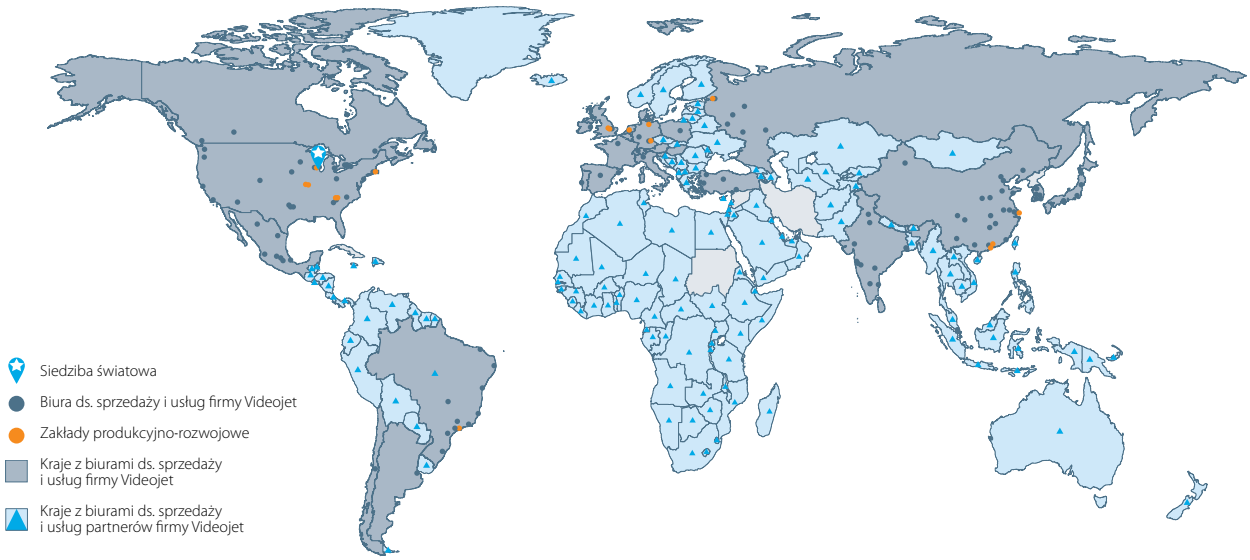

Zadzwoń pod numer **887 444 600**,
napisz na adres **marketing@videojet.com**
lub odwiedź stronę **www.videojet.pl**

Videojet Technologies Sp. z o.o
Ul. Kolejowa 5/7
01-217 Warszawa, Polska

©2013 Videojet Technologies Sp. z o.o. — Wszelkie prawa zastrzeżone.

Przewodnią zasadą firmy Videojet Technologies Inc. jest nieustanne doskonalenie produktów. Zastrzegamy sobie prawo do wprowadzania modyfikacji konstrukcyjnych i/lub technicznych bez powiadomienia.

Nr katalogowy SL000571 Pielęgnacja ciała/chemia gospodarcza-0513